Հավելված
Հաստատված է Հայաստանի Հանրապետության
հանրային ծառայությունները կարգավորող հանձնաժողովի
2004թվականի նոյեմբերի 8 N 143 Ա որոշմամբ

«Հրազդանի էներգետիկ կազմակերպություն (ՀրազՋԷԿ)» բաց բաժնետիրական ընկերության կողմից ջերմային էներգիայի փոխադրման լիցենզավորված գործունեությունն իրականացնելու

Պայմանները

(Լիցենզիա № 0147, տրված Հայաստանի Հանրապետության հանրային ծառայությունները կարգավորող հանձնաժողովի 2004 թ. նոյեմբերի 8-ի № 143Ա որոշմամբ)

1. Լիցենզիայում օգտագործված հիմնական հասկացությունները

Սույն լիցենզիայում օգտագործված հիմնական հասկացություններն են՝

Լիցենզիա՝ Հանձնաժողովի կողմից «Հրազդանի էներգետիկ կազմակերպություն (ՀրազՋԷԿ)» բաց բաժնետիրական ընկերությանը տրված սույն փաստաթուղթը, որը հավաստում է վերջինիս իրավունքը և պարտականությունը սույն լիցենզիայով սահմանված պայմաններով իրականացնելու ջերմային էներգիայի փոխադրման գործունեություն.

Լիցենզավորված անձ՝ «Հրազդանի էներգետիկ կազմակերպություն (ՀրազՋԷԿ)» բաց բաժնետիրական ընկերություն.

Հանձնաժողով՝ Հայաստանի Հանրապետության հանրային ծառայությունները կարգավորող հանձնաժողով.

Ֆորս մաժոր՝ արտակարգ և անկանխելի դեպքեր և հանգամանքներ, որոնք ստեղծվել են Լիցենզավորված անձի կամքից անկախ, ներառյալ (սակայն չսահմանափակվելով դրանցով) բնական աղետները, բնության ուժերի արտասովոր ուժեղ դրսևորումները, ինչպես, օրինակ, ջրհեղեղները, երկրաշարժերը, փոթորիկները, պտտահողմերը, նաև սաբոտաժային գործողություններ, ահաբեկչություններ, պատերազմներ, ապստամբություններ, հասարակական անկարգություններ, գործադուլներ, որոնք խոչընդոտում են Լիցենզավորված անձի գործունեությանը կամ հանգեցնում նրա ստանձնած ցանկացած պարտավորության կատարման ձգձգման կամ դադարեցման՝ հակառակ նրա կողմից գործադրված ջանքերի՝ խուսափելու, թուլացնելու կամ վերացնելու այդ ուժերի ազդեցությունը:

2. Լիցենզիայի գործողության ժամկետը

2.1 Լիցենզիան ուժի մեջ է մտնում 2004 թվականի նոյեմբերի 8-ից:

2.2 Լիցենզիան տրվում է 15 տարի գործողության ժամկետով:

3. Լիցենզավորված գործունեության բովանդակությունը

3.1 Սույն Լիցենզիայով Լիցենզավորված անձին Լիցենզիան ուժի մեջ մտնելու պահից իրավունք է տրվում իրականացնելու Հանձնաժողովի կողմից սահմանված կարգով արտադրողից ջերմային էներգիա ստանալու կամ գնելու և՝

ա) բաշխման լիցենզիա ունեցող անձանց ջերմային էներգիա առաքելու իրավունք,

բ) անմիջապես սպառողին ջերմային էներգիա վաճառելու իրավունք,

3.2 Լիցենզավորված անձն իրավունք չունի Լիցենզավորված գործունեության էությունը կազմող կարգավարման, օպերատիվ ղեկավարման և շահագործման գործառույթները պայմանագրով կամ որևէ այլ կարգով փոխանցել (օտարել) այլ անձի:

4.Լիցենզավորված գործունեություն իրականացնելու էներգակայանքներ

4.1 Լիցենզավորված անձն ջերմային էներգիայի փոխադրման գործունեությունն իրականացնում է N1 հավելվածում նշված ջերմային էներգիայի փոխադրման ցանցով:

5. Լիցենզավորված գործունեության էությունը կազմող գործառույթները

5.1 Լիցենզիան ուժի մեջ մտնելու պահից Լիցենզավորված անձին իրավունք է տրվում և պարտավորեցվում է ջերմային էներգիա փոխադրելու և հանձնաժողովի կողմից սահմանված կարգով դա վաճառելու իրավունքը:

5.2 Առանց Հանձնաժողովի հետ համաձայնեցնելու Լիցենզավորված անձն իրավունք չունի Լիցենզիայով սահմանված որևէ իրավունք կամ պարտականություն պայմանագրային կամ այլ հիմունքներով ամբողջովին կամ մասնակի օտարել, զիջել, գրավադրել կամ փոխանցել մեկ այլ անձի:

5.3 Լիցենզիայի գործողությունը չի տարածվում Լիցենզավորված անձի հետ համատեղ, այդ թվում՝ համատեղ գործունեության պայմանագրով գործունեություն իրականացնող այլ անձանց, ինչպես նաև Լիցենզավորված անձի մասնակցությամբ հիմնադրված կամ գործող իրավաբանական անձանց վրա:

6.Լիցենզավորված գործունեության պայմանները

6.1 Լիցենզավորված անձի գործունեությունը պետք է համապատասխանի Հայաստանի Հանրապետության Ազգային ժողովի կողմից 2002 թվականի դեկտեմբերի 4-ին վավերացված՝ Հայաստանի Հանրապետության սեփականություն հանդիսացող «Հրազդանի ՋԷԿ»-ի գույքային համալիրը Ռուսաստանի Դաշնությանը ի սեփականություն փոխանցելու վերաբերյալ Հայաստանի Հանրապետության կառավարության և Ռուսաստանի Դաշնության կառավարության միջև կազմված արձանագրության (այսուհետ՝ Արձանագրություն), «Էներգետիկայի մասին» Հայաստանի Հանրապետության օրենքի, Լիցենզիայի, Հայաստանի Հանրապետության օրենսդրության և Հանձնաժողովի ընդունած իրավական ակտերի պահանջներին:

6.2 Լիցենզավորված անձն առանց Հանձնաժողովի թույլտվության չի կարող դառնալ էներգետիկայի բնագավառում լիցենզիա ունեցող մեկ այլ անձի 25 տոկոս և ավելի մաս կազմող բաժնետեր, փայատեր կամ միավորվել լիցենզիա ունեցող մեկ այլ անձի հետ:

6.3 Լիցենզավորված անձի կանոնադրական կապիտալում 25 տոկոս և ավելի մասնակցություն ունեցող բաժնետերը կամ փայատերը առանց Հանձնաժողովի թույլտվության իրավունք չունի ձեռք բերել Լիցենզավորված անձի կամ էներգետիկայի բնագավառում մեկ այլ գործունեության լիցենզիա ունեցող անձի 25 տոկոս և ավելի բաժնետոմս, բաժնեմաս կամ ունենալ փայամասնակցություն, ինչպես նաև վաճառել 25 տոկոս և ավելի բաժնետոմսեր:

6.4 Լիցենզավորված գործունեության իրականացման համար անհրաժեշտ հիմնական գույքը (շենքեր, շինություններ, կառույցներ, արտադրական հզորություններ, գործող էներգակայանքներ և գծեր) վաճառելու կամ գույքի նկատմամբ իրավունքը որևէ այլ կերպ փոխանցելու համար Լիցենզավորված անձը դիմում է Հանձնաժողով՝ համաձայնություն ստանալու նպատակով: Սույն կետում նշված որևէ հիմքով Հանձնաժողով դիմելու դեպքում Հանձնաժողովը համապատասխան որոշում է կայացնում 60 օրվա ընթացքում:

6.5 Լիցենզիայի 6.3 և 6.4 կետերի և Արձանագրության 1-ին հոդվածի 3-րդ կետի միջև հակասությունների դեպքում գործում է Արձանագրության համապատասխան կետը:

6.6 Լիցենզավորված անձը պարտավոր է իրականացնել իր տնօրինության տակ գտնվող սարքավորումների շահագործումը, տեխնիկական սպասարկումը և նորոգումը՝ ապահովելով քաղաքացիների, սպասարկող անձնակազմի կյանքի և առողջության անվտանգությունը:

6.7 Լիցենզավորված անձը պարտավոր է ապահովել լիցենզավորված գործունեության ընթացքում օգտագործվող սարքավորումների համապատասխանությունը Հայաստանի Հանրապետությունում գործող տեխնիկական կանոնակարգերին և Լիցենզիայում նախատեսված պայմաններին:

6.8 Հայաստանի Հանրապետության օրենսդրությամբ սահմանված անվտանգության և բնապահպանության նորմերի պահանջների կատարման ուղղված միջոցառումները Լիցենզավորված անձն իրականացնում է Հանձնաժողովի հաստատած փուլային ծրագրով և ժամանակացույցով: Հաստատված ծրագրի իրականացման ընթացքում դրանցում ներառված սարքավորումների տեխնիկական կանոնակարգերով սահմանված նորմերի պահանջներից շեղումները չեն համարվում այդ նորմերի խախտումներ:

6.9 Լիցենզավորված անձը պարտավոր է ապահովել լիցենզավորված գործունեության մեջ ներգրավված շենքերի, շինությունների, ինժեներական կառույցների

էներգակայանքների մատչելիությունը Հանձնաժողովի և օրենքով սահմանված այլ մարմինների ներկայացուցիչների համար:

6.10 Լիցենզավորված անձը պարտավոր է Հանձնաժողովի կողմից հաստատված ծրագրով և ժամկետներում իրականացնել տեխնիկական աուդիտ՝ Հանձնաժողովի հետ համաձայնեցված անկախ փորձագետների ներգրավմամբ: Աուդիտի հետ կապված ծախսերը կատարվում են Լիցենզավորված անձի կողմից և ներառվում Սակագնում:

6.11 Լիցենզավորված անձը, ներդրումներ կատարելու մտադրության դեպքում, պարտավոր է Հանձնաժողովի կողմից սահմանված կարգով Հանձնաժողովի համաձայնեցմանը ներկայացնել զարգացման ներդրումային ծրագրերը՝ Սակագնում ներդրումների (լրիվ կամ մասնակի) ներառման կամ մերժման վերաբերյալ եզրակացություն ստանալու նպատակով:

6.12 Լիցենզավորված անձը պարտավոր է Հանձնաժողովի հաստատմանը ներկայացնել վառելիքի տեսակարար ծախսերի, սեփական կարիքների համար օգտագործվող էներգիայի և Սակագնի տարր կազմող այլ մեծությունների հաշվարկման մեթոդիկաները:

6.13 Լիցենզավորված անձը, Հանձնաժողովի կողմից սահմանված կարգին և ձևերին համապատասխան, լիցենզավորված գործունեության մասին տեղեկատվություն և հաշվետվություն է ներկայացնում Հանձնաժողով:

6.14 Լիցենզավորված անձի կողմից Հանձնաժողով ներկայացված տեղեկատվությունները հրապարակային են, եթե դրանք Լիցենզավորված անձի կողմից չեն համարվում գաղտնի և նշված չեն որպես «ընկերությանը վերաբերող գաղտնապահական տեղեկատվություն»: Լիցենզավորված անձն իրավունք ունի ապացուցել, որ իր ներկայացրած տվյալների (ներառյալ՝ «ընկերությանը վերաբերող գաղտնապահական տեղեկատվության») հրապարակումը կարող է վնասել ընկերության մրցակցային գործունեության շահերին, որը գերակա է հրապարակման հասարակական շահից: Հանձնաժողովն իրավասու է ընդունել կամ մերժել նման տեղեկատվության չհրապարակման վերաբերյալ Լիցենզավորված անձի խնդրանքը:

6.15 Լիցենզավորված անձը պատասխանատվություն է կրում Հանձնաժողով ներկայացրած լիցենզավորված գործունեության մասին հաշվետվությունների և այլ տեղեկատվության հավաստիության համար:

6.16 Լիցենզավորված գործունեության հաշվապահական հաշվառումը և հաշվետվությունը պետք է համապատասխանեն Հայաստանի Հանրապետության օրենսդրության և Հանձնաժողովի կողմից սահմանված իրավական ակտերի պահանջներին:

6.17 Լիցենզավորված գործունեության հաշվապահական հաշվառումը պետք է առանձնացված լինի Լիցենզավորված անձի կողմից իրականացվող այլ գործունեության հաշվապահական հաշվառումից:

6.18 Յուրաքանչյուր տարի՝ մինչև մայիսի 30-ը, Լիցենզավորված անձը պարտավոր է Հանձնաժողովի կողմից սահմանված ձևերին համապատասխան մամուլում հրապարակել նախորդ տարվա իր ֆինանսատնտեսական գործունեության հաշվետվությունը:

6.19 Յուրաքանչյուր տարի Լիցենզավորված անձը պարտավոր է իրականացնել իր ֆինանսատնտեսական գործունեության աուդիտ և աուդիտորական եզրակացության պատճենը ներկայացնել Հանձնաժողով:

6.20 Լիցենզավորված անձը պարտավոր է Հանձնաժողով ներկայացնել իրավասու մարմինների ստուգման եզրակացությունները (ակտերը):

6.21 Լիցենզիայի գործողության ընթացքում Լիցենզավորված անձը, Հանձնաժողովի կողմից սահմանված կարգին և ձևերին համապատասխան, կարող է հայտ ներկայացնել գործող Սակագնի վերանայման վերաբերյալ:

Հանձնաժողովն իր նախաձեռնությամբ և իր կողմից սահմանված կարգով կարող է վերանայել գործող Սակագինը: Սահմանված Սակագինն ուժի մեջ է մտնում որոշումն ընդունելուց 30 օր հետո: Սակագնի գործողության ժամկետը 6 ամսից պակաս չի կարող լինել, բացառությամբ այն դեպքերի, երբ Լիցենզավորված անձը խախտում է Լիցենզիայի պայմանները:

6.22 Լիցենզավորված անձը լիցենզավորված գործունեության հետ կապված ծախսերն իրականացնում է ըստ Սակագնի մեջ ընդգրկված ծախսերի համապատասխան հոդվածների (ուղղությունների): Ծախսերի ուղղությունների փոփոխության դեպքում Լիցենզավորված անձը համապատասխան հիմնավորումներ է ներկայացնում Հանձնաժողով:

6.23 Հանձնաժողովը Սակագնի հաշվարկներում հաշվի է առնում միայն լիցենզավորված գործունեությունն իրականացնելու համար անհրաժեշտ և հիմնավորված ծախսերը:

6.24 Լիցենզավորված անձի և էներգետիկայի բնագավառում գործունեության լիցենզիա ունեցող այլ անձանց միջև կնքված պայմանագրերը պետք է համապատասխանեն Հանձնաժողովի սահմանած պայմանագրերի օրինակելի ձևերին և (կամ) պարտադիր պայմաններին: Այդ պայմանագրերն ուժի մեջ են մտնում Հանձնաժողովում սահմանված կարգով գրանցվելու պահից:

6.25 Լիցենզավորված անձն առանց Հանձնաժողովի համաձայնության իրավունք չունի զբաղվել այլ տնտեսական (ձեռնարկատիրական) գործունեությամբ:

6.26 Լիցենզավորված անձը բանկային հաշիվներ բացելու, տեղափոխելու կամ համանման այլ փոփոխություններ իրականացնելու դեպքում այդ մասին գրավոր տեղեկացնում է Հանձնաժողովին:

6.27 Լիցենզավորված անձի ներկայացրած դիմումի վերաբերյալ բացասական որոշում կայացնելու դեպքում Հանձնաժողովը նրանում պետք է նշի մերժման պատճառները: Լիցենզիայում կամ Հանձնաժողովի սահմանած կարգերում նշված ժամկետներում Հանձնաժողովի կողմից Լիցենզավորված անձի դիմումին չարձագանքելու դեպքում այն համարվում է ընդունելի: Եթե Լիցենզիայում կամ Հանձնաժողովի սահմանած կարգերում Հանձնաժողովի կողմից Լիցենզավորված անձի դիմումին արձագանքելու ժամկետ սահմանված չէ, ապա այդպիսի ժամկետ է համարվում 60 օրը:

6.28 Լիցենզավորված անձը պարտավոր է Հանձնաժողովին անմիջապես հայտնել այն հանգամանքների մասին, որոնք հանգեցրել են կամ կարող են հանգեցնել Լիցենզիայի պայմանների խախտումների:

7.Լիցենզավորված գործունեության վերահսկում

7.1 Լիցենզիայի պայմանների պահպանման վերահսկումն իրականացնում է Հանձնաժողովը:

7.2 Լիցենզիայի պայմանների պահպանման վերահսկումն ապահովելու նպատակով Հանձնաժողովի և նրա կողմից լիազորված ներկայացուցիչներն իրավունք ունեն ազատ մուտք գործել Լիցենզավորված անձի տարածք: Վերահսկումն իրականացնելու ընթացքում Լիցենզավորված անձը պետք է համագործակցի Հանձնաժողովի կամ նրա կողմից լիազորված ներկայացուցչիների հետ և աջակցի նրանց:

7.3 Հանձնաժողովի լիազորված ներկայացուցիչները Լիցենզավորված անձի տարածքում պահպանում են ընկերության ներքին կանոնակարգը, ինչպես նաև Հայաստանի Հանրապետության օրենսդրությամբ սահմանված նորմերը:

7.4 Հանձնաժողովը, փեղյակ պահելով Լիցենզավորված անձին, Հայաստանի Հանրապետության օրենքներին համապատասխան, իր սահմանած կարգով և ժամկետներում, բայց ոչ հաճախ, քան տարին մեկ անգամ, իր կողմից ընտրված անկախ փորձագիտական ընկերության կամ անկախ փորձագետների միջոցով կարող է իրականացնել Լիցենզիայի պայմանների կատարման ուսումնասիրություն և Հանձնաժողով ներկայացված հաշվետվությունների հավաստիության ստուգում: Ուսումնասիրության և ստուգման ծախսերը ներառվում են Լիցենզավորված անձի Սակագնում: Լիցենզավորված անձի Սակագնով այդ ծախսերի փոխհատուցումը կարող է լրիվ կամ մասնակիորեն չիրականացվել, եթե ուսումնասիրության կամ ստուգման արդյունքում հայտնաբերվել է, որ Լիցենզավորված անձը սխալ տվյալներ է ներկայացրել Հանձնաժողով կամ Հանձնաժողովից տվյալներ է թաքցրել:

8. Տուգանքներ, Լիցենզիայի կասեցում և Լիցենզիայից զրկում

8.1 «Էներգետիկայի մասին» Հայաստանի Հանրապետության օրենքի, Հանձնաժողովի իրավական ակտերի պահանջները և Լիցենզիայի պայմանները չկատարելու, ոչ պատշաճ կատարելու կամ խախտելու դեպքում, ղեկավարվելով «Էներգետիկայի մասին» Հայաստանի Հանրապետության օրենքով, Հանձնաժողովը իրավասու է կիրառել հետևյալ տույժերը.

ա) Նախազգուշացում,
բ) Սակագնի նվազեցում,
գ) Լիցենզիայի կասեցում,
դ) Լիցենզիայից զրկում:

8.2 Լիցենզավորված անձին Լիցենզիայից զրկելու դեպքում Հանձնաժողովը և Լիցենզավորված անձը ղեկավարվում են «Էներգետիկայի մասին» Հայաստանի Հանրապետության օրենքով և Հայաստանի Հանրապետության օրենսդրությամբ:

8.3 Լիցենզիայի գործողությունը կարող է դադարեցվել նաև Լիցենզավորված անձի նախաձեռնությամբ՝ նրա գրավոր դիմումի հիման վրա: Մինչև Լիցենզիայի կասեցման կամ զրկման մասին Հանձնաժողովի կողմից համապատասխան որոշման կայացումը, Լիցենզավորված անձը պարտավոր է շարունակել գործունեությունը՝ համաձայն Լիցենզիայի պայմանների:

8.4 Լիցենզավորված անձը չի ենթարկվում պատասխանատվության՝ Լիցենզիայի 8.1 կետով սահմանված կարգով, եթե նրա գործունեության մեջ արձանագրված խախտումները Փորս մաժորի հետևանք են:

9. Լիցենզիայի պայմանների փոփոխություն, Լիցենզիայի կորստի դեպքում Լիցենզիայի կրկնօրինակի տրամադրում

9.1 Լիցենզիայում փոփոխություններ կատարվում են Լիցենզավորված անձի կամ Հանձնաժողովի նախաձեռնությամբ՝ Հանձնաժողովի կողմից սահմանված կարգով:

9.2 Հանձնաժողովի նախաձեռնությամբ Լիցենզիայի փոփոխությունները կատարվում են Լիցենզավորված անձի համաձայնությամբ, բացառությամբ այն դեպքերի, երբ նախապեսվող փոփոխություններն անհրաժեշտ են Հայաստանի Հանրապետության օրենքների պատշաճ կատարումն ապահովելու համար:

9.3 Հանձնաժողովի նախաձեռնությամբ Լիցենզիայում կատարված փոփոխությունների հետևանքով առաջացած Լիցենզավորված անձի լրացուցիչ ծախսերը և (կամ) իրական (հիմնավորված) վնասները ներառվում են Լիցենզավորված անձի Սակագնում:

9.4 Լիցենզավորված անձի վերակազմակերպման կամ նրա անվանման կամ գտնվելու վայրի (հասցեի) փոփոխման դեպքում Լիցենզավորված անձը պարտավոր է այդ փոփոխություններն իրավական ուժ ստանալու օրվանից սկսած՝ 15-օրյա ժամկետում Հանձնաժողովի կողմից սահմանված կարգով հայտ ներկայացնել Լիցենզիայի վերաձևակերպման համար:

9.5 Լիցենզավորված անձը 15-օրյա ժամկետում Հանձնաժողովին ծանուցագրով տեղեկացնում է իր հիմնադիր փաստաթղթերում և բանկային հաշվեհամարներում տեղի ունեցած փոփոխությունների մասին:

9.6 Լիցենզավորված անձի բաժնետերերի (հիմնադիրների) փոփոխման դեպքում Լիցենզավորված անձը պարտավոր է դիմել Հանձնաժողով՝ Լիցենզիայում անհրաժեշտ լրացումներ և փոփոխություններ կատարելու համար:

9.7 Լիցենզիայի կորստի (կորցնելու, ոչնչանալու և այլն) դեպքում Լիցենզավորված անձը պարտավոր է հայտ ներկայացնել Հանձնաժողով՝ վերջինիս կողմից սահմանված կարգով: Լիցենզիայի կրկնօրինակի ստացման ընթացակարգը կարգավորվում է Հանձնաժողովի կողմից ընդունված իրավական ակտով:

10.Այլ պայմաններ

10.1 Լիցենզավորված անձի գործունեությունը թափանցիկ է: Լիցենզավորված անձը պարտավոր է լիցենզավորված գործունեության առնչությամբ էներգետիկայի բնագավառում գործունեության լիցենզիա ունեցող այլ անձանց և (կամ) շահագրգիռ կողմերի հարցման դեպքում նրանց տրամադրել անհրաժեշտ տեղեկատվություն և նյութեր, բացառությամբ այն դեպքերի, երբ այդ տեղեկատվությունը և նյութերը համարվում են գաղտնի:

11. Ծանուցում

11.1 Լիցենզիայի վերաբերյալ պաշտոնական բոլոր ծանուցումները, հայտերը, պահանջները կամ այլ տեղեկությունները պետք է լինեն գրավոր և ուղարկվեն սուրհանդակի միջոցով կամ պատվիրված նամակով՝ պահանջելով ստացական: Ցանկացած ծանուցում կամ հաղորդագրություն ուժի մեջ է համարվում ստացման պահից:

Լիցենզավորված անձի փոստային կարգաթիվը **378550**

Հասցեն **ՀՀ Կոտայքի մարզ, ք.Հրազդան, փ.Գործարանային, Հրազդանի ՋԷԿ**

Անվանումը **«Հրազդանի էներգետիկ կազմակերպություն (ՀրազՋԷԿ)» բաց բաժնետիրական ընկերություն**

Տնօրենի (նախագահի) անունը, ազգանունը: **Արթուր Ալավերդյան**

Ի վկայություն սույնի, Հայաստանի Հանրապետության հանրային ծառայությունները կարգավորող հանձնաժողովը Լիցենզիան տրամադրել է

«Հրազդանի էներգետիկ կազմակերպություն (ՀրազՋԷԿ)» բաց բաժնետիրական ընկերություն

(ընկերության անվանումը)

ՀՀ Կոտայքի մարզ, ք.Հրազդան, փ.Գործարանային, Հրազդանի ՋԷԿ

(գտնվելու վայրը)

Գրանցման ամսաթիվը

« 8 » նոյեմբերի 2004 թ.

Գրանցման համարը

№ 0147

Հանձնաժողովի պատասխանատու անձ՝____________________Ա.Վարդանյան

Հավելված 1
Հայաստանի Հանրապետության
հանրային ծառայությունները կարգավորող հանձնաժողովի
2004 թվականի նոյեմբերի 8-ի N 143 Ա որոշմամբ
հաստատված լիցենզիայի պայմանների

ՋԵՐՄԱՅԻՆ ԷՆԵՐԳԻԱՅԻ ՓՈԽԱԴՐՄԱՆ ԼԻՑԵՆԶԻԱ

Լիցենզիա N 0147

տրված է **«Հրազդանի էներգետիկ կազմակերպություն (ՀրազՋԷԿ)» բաց բաժնետիրական ընկերություն**
(լիցենզավորված ընկերության անվանումը)
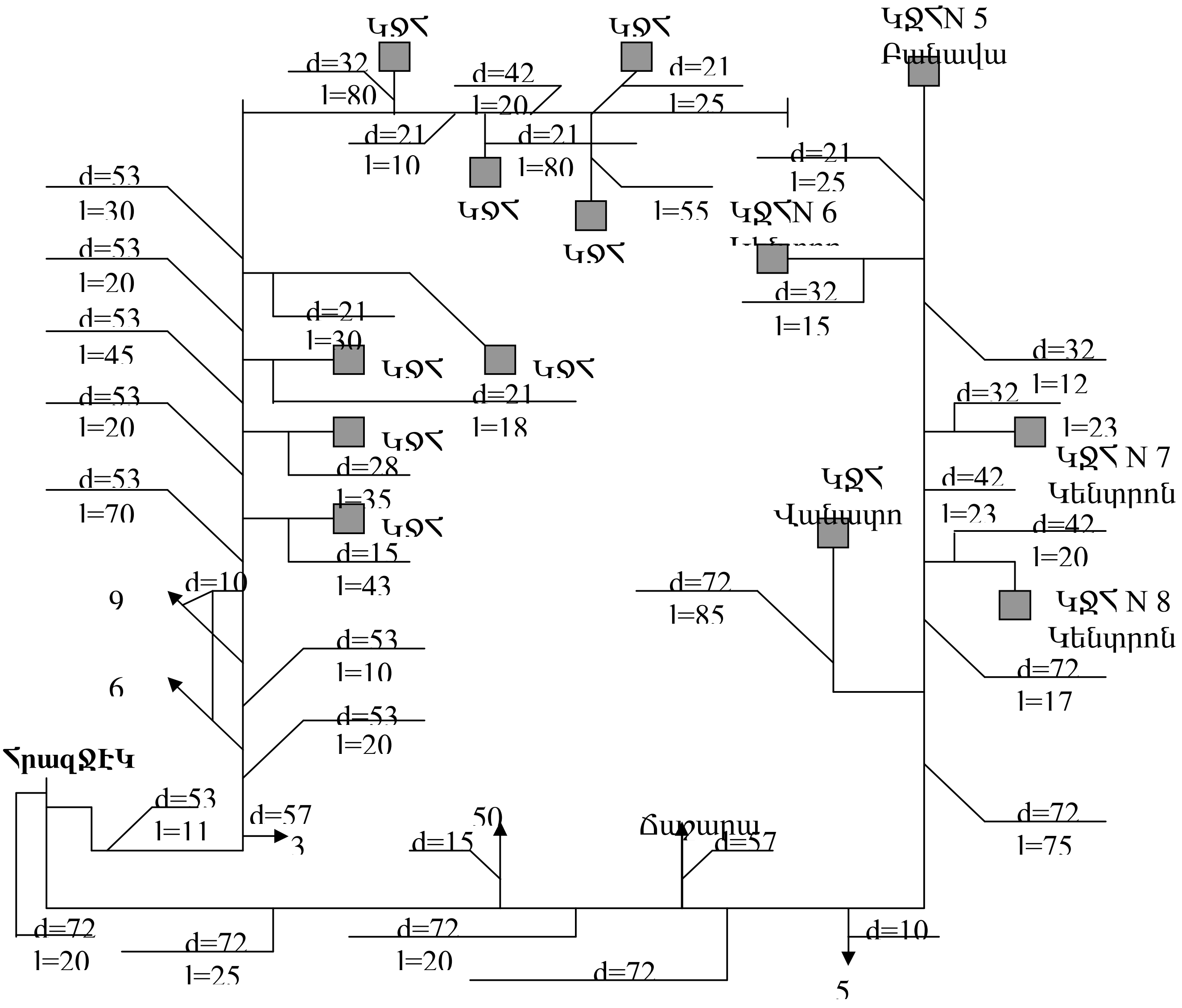
«Հրազդանի էներգետիկ կազմակերպություն (ՀրազՋԷԿ)» ԲԲԸ-ից ջերմային էներգիայի փոխադրման ցանցի սխեման